SECADOR DE CABELLO

COD. N2055G

Secador de cabello mural



- Secador de cabello mural para adosar a pared.
- Funcionamiento manual: presión continua del pulsador.
- Selector de potencia.
- Interruptor ON/OFF

COMPONENTES Y CARACTERÍSTICAS TÉCNICAS

- Material: ABS.
- Color: gris.
- Dimensiones máximas: 228 alto x 92 ancho x 168 fondo mm.
- Voltaje: 220 V (50Hz).
- Potencia: 1200 W.

TEXTO SUGERIDO PARA PRESCRIPCIÓN

Secador de cabello HI-SET o equivalente, con selector de potencia. Potencia total 1200 W.
Dimensiones máximas: 228 alto x 92 ancho x 168 fondo mm.

ESQUEMA DIMENSIONAL

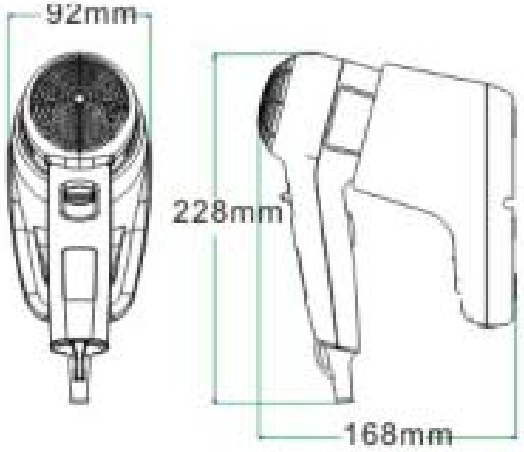

Dimensiones en mm.

Productos Relacionados

